10.1"寸电容触摸显示器

FT101TMBCAPOB-V2

(v2) (v3)
Yes ☑
No ☐
Supports Clamps

CLEAR BOND
Optically Bonded

- 防眩光表面处理(化学蚀刻)
- **10**指多点电容式触摸屏
- **1.1mm**盖板玻璃，表面硬度**7H**
- 前壳**IP65** 硅胶密封
- 全贴合
- **2x2W**扬声器，音频功率放大器
- 2年质保（保证全天候24小时设备正常运行）

飞帆泰的电容式触摸显示器外观现代时尚，前面板无缝贴合防水防尘。 本设备具有电容式10指多点触摸(86寸40指触摸)，玻璃前端达到mosh7，玻璃表面经过防眩光处理(化学蚀刻)并配有多种连接器。所有的显示器背面都有VESA 75或VESA 100安装孔，而13.3英寸至21.5英寸的显示器则自带桌面支架。

采用全贴合技术，提高了稳定性，减少了反射，增加了观察角度，提高了感知亮度。 防止灰尘颗粒进入,让图像显示达到最佳状态。

应用广泛，完美应用各领域，包括POS系统、工业领域的控制面板、kiosk系统、办公/住宅自动化、数字标牌以及购物中心、教室、酒店等领域。

图例 / 说明	
适用于版本1	(v1)
适用于版本2	(v2)
适用于版本3	(v3)
适用于所有版本	None

CE FC HDMI DP VGA +60°C -10°C 24/7

产品名称	10寸电容触摸显示器
产品型号 / EAN 号	FT10TMCAPOB / 6920734010141

全球产品编号	欧洲产品编号	发布日期 (日/月/年)	版本*
3030503010	1010501697	01/11/2019	v1
3030504404	1010501873	11/08/2020	v2
3030509593	1010502307	01/12/2021	v3

全球产品编号	欧洲产品编号	发布日期 (D/M/Y)	版本*

IP防护等级
正面IP65，背面IP40

LCD液晶显示屏	
屏幕对角线 (英寸/厘米)	10.1/25.65
显示区尺寸 (厘米)	21.70×13.60
长宽比	16:10
物理分辨率	1280×800
最大可显示分辨率	1920×1200
显示色彩数	16.7M
亮度 (cd/m²)	350
对比度	800:1
典型响应时间 Tr/Tf (毫秒)	10/15
可视角度 水平/垂直 (°)	170/170
背光/背光寿命 (小时)	LED / 20,000

外部接口	
视频	1x HDMI 1.3 (incl. HDCP)
	1x DP (v3)
	1x VGA
	1x DVI-D (v1) (v2)
音频	1x PC-Audio
触摸接口	1x USB
其它接口	1x 12V DC-In (screwable)

触控面板	
触摸技术	投射式10点触摸电容
触摸驱动支持的系统	Windows; Linux; Mac; Android
触摸寿命	无限制
表面硬度	7H
表面表面	防眩光处理 (防化学腐蚀)

运行环境/物理属性	
使用温度 (°C)	-10 ~ +60
湿度范围 (RH)	10% - 90%
净重 (kg)	0.90
毛重 (kg)	2.20 (含包装)
外壳材质	橡胶前壳，铝後壳 (v3)
外壳尺寸 (mm) L × W × H	278× 203.6 × 33.3 (v2) (v3)
固定夹开孔尺寸 (mm) L × H	231.0 × 150.0 (v2) (v3)
最大墙面厚度	5.0 (v2) (v3)
需要固定夹数量	4
固定方式	VESA 100

电源	
电源指示灯	绿色LED灯
电源供给	100-240V ACDC 自适应；12V DC-Out
工作电压 (V)	12
功耗 (W)	8
待机功耗 (W)	<1

配件
电源适配器(见电源部分)
安装手册
连接线 - VGA，USB触摸, 音频线

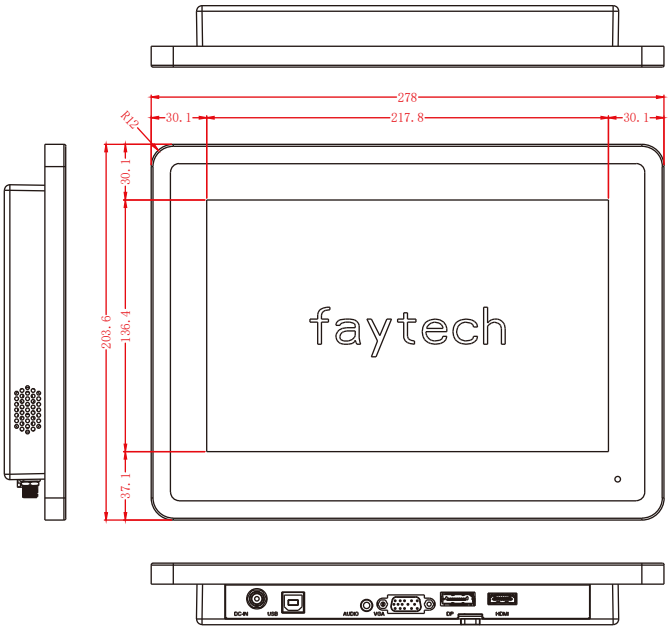

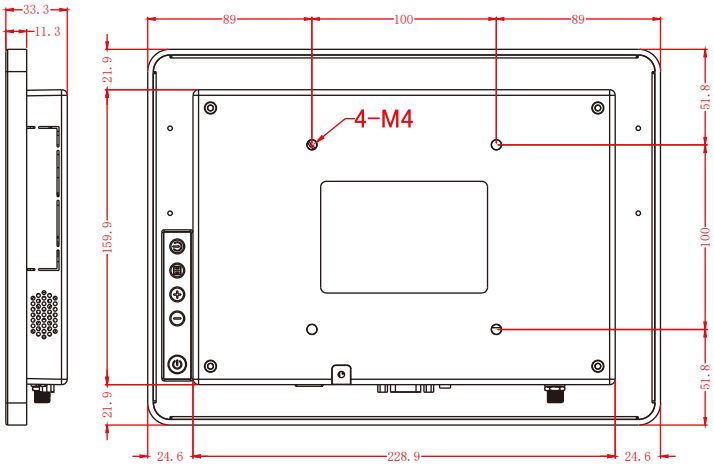

Tolerance: ± 1mm

保留勘误表和技术修改的权利

更新说明：

*此方案针对订购的最新版本，历史版本仅供参考。

版本：		变化：
v3	-	DVI-D接口换成了DP接口 将塑料ABS背壳改为铝制背壳 尺寸略有变化 (上页为v3版本图纸)
v2	-	盖板玻璃由2mm更新为1.1mm 尺寸略有变化

v2图纸：

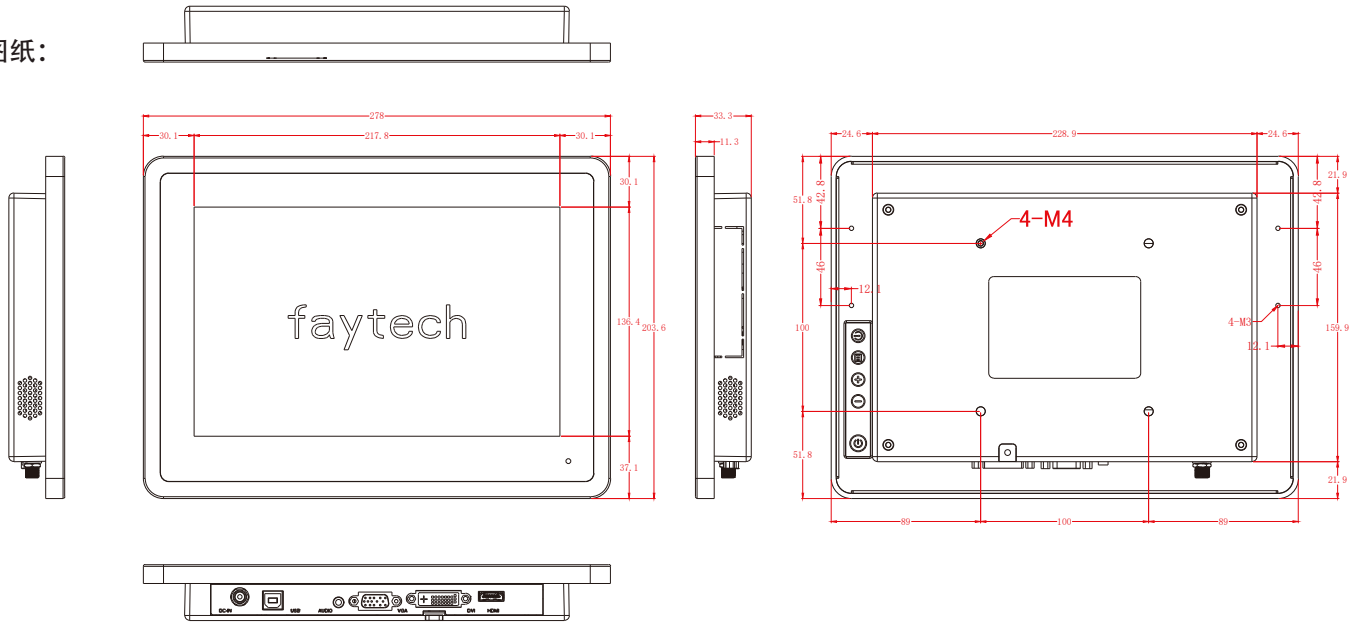

v1 -第一版本

v1 图纸:

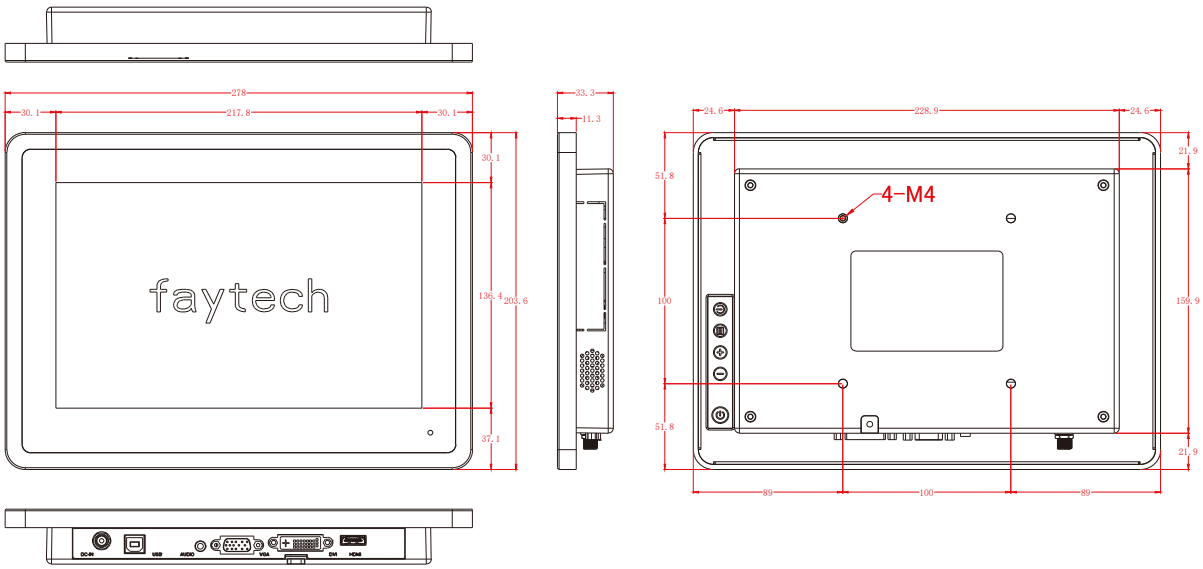

亚洲总部

深圳市飞帆泰科技有限公司
深圳市龙岗区坂田街道云里智能园
8栋2楼

support@faytech.com
contact@faytech.com
www.faytech.com

中国: +86 755 89580612
德国: +49 5542 30374 0
美国: +1 646 843 0877
印度: +91 11 49707436
日本: +81 366 722 920
韩国: +82 10 3479 1815