17" resistiver Touch-Monitor

FT17TM

Yes ☐
No ☒
Supports Clamps

- **HDMI-, DP- und VGA-Videoanschlüsse**
- **USB Touch-Unterstützung**
- **5-Draht Touch Technologie**
- **Beiliegendes Netzteil und Plastikständer**
- **VESA 100 Befestigungslöcher auf der Rückseite**
- **Integrierte Lautsprecher (2x2w)**
- **2 Jahre Garantie (24/7-Nutzung)**

Die resistiver Touch-Monitore von faytech machen Ihre Arbeitsprozesse einfacher und effizienter. Diese Monitore sind mit zahlreichen Funktionen und Anschlüssen ausgestattet, die sie perfekt für jede industrielle oder kommerzielle Anwendung machen.

Jeder Monitor wird mit einem industriellen LCD-Panel mit Hintergrundbeleuchtung (20.000 - 30.000 Stunden Lebensdauer), 4- oder 5-Draht-Resistive-Touch und Anti-Glare- Beschichtung hergestellt, um die Benutzer-erfahrung zu verbessern. Alle diese Geräte sind wandmontierbar oder können mit dem hochwertigen Standfuß überall aufgestellt werden.

- Die 15-19"-Monitore verfügen über HDMI-, DP- und VGA Anschlüsse.

Diese Produktlinie ist die perfekte Wahl für eine Vielzahl von Anwendungen wie z.B. den Einsatz in POS-Systemen, als Bedienpanel im industriellen Bereich, in Kiosksystemen, zur Maschinensteuerung, im Büro und in vielen anderen Bereichen.

Legende / Anmerkungen	
Gültig für Version 1	(v1)
Gültig für Version 2	(v2)
Gültig für alle Versionen	Keine

CE FC HDMI VGA +60°C -10°C 24/7

Artikelname	17" resistiver Touch-Monitor
Artikel-Nr. / EAN-Nummer	FT17TM / 6920734017119

Globaler Artikel-Code	Europäischer Artikel-Code	Erscheinungsdatum	Version*	Globaler Artikel-Code	Europäischer Artikel-Code	Erscheinungsdatum	Version*
20205005949	1010500337	01/12/2015	v1				
3030509364	1010502333	01/12/2021	v2				

IP-Schutzklasse
IP40

LCD-Panel	
Bildschirmdiagonale (Inch/cm)	17/43.18
Aktiver Bereich Display (cm)	33.79×27.04
Seitenverhältnis	5:4
Physikalische Auflösung	1280×1024
Maximale Auflösung	1920×1200
Angezeigte Farben	16.7M
Helligkeit (cd/m²)	250
Kontrast	1000:1
Typische Reaktionszeit Tr/ Tf (ms)	3.8/1.2
Betrachtungswinkel horizontal/vertikal (°)	170/160
Hintergrundbeleuchtung / Lebenszeit Hintergrundbeleuchtung (Stunden)	LED / 30,000

Externe Anschlüsse	
Video	1x HDMI 1.3 (inkl. HDCP)
	1x DP (v2)
	1x VGA
	1x DVI-D (v1)
Audio	1x PC-Audio
Touch-Anschluss	1x USB
	1x Seriell (v1)
Anschluss	1x 12V DC-In (verschraubbar)

Touch Panel	
Touch Technologie	resistiv 5-Draht
Touch Panel-Treiber	Windows; Linux; Mac; Android
Lebenszeit Touch-Panel	10 Million Berührungspunkte ohne Fehler in einem Bereich
Oberflächenhärte	3H
Oberflächenbehandlung	Entspiegelt
Glashärtung	N/A

Operation / Mechanical	
Betriebstemperatur (°C)	-10 ~ +60
Luftfeuchtigkeitsbereich (RH)	10% - 90%
Netto-Gewicht (kg)	4.85
Brutto-Gewicht (kg)	5.85 (inkl. Kartonage)
Gehäusematerial	ABS-Kunststoff Gehäuse
Gehäuse (mm) L × B × H	393.0 × 333.0 × 44.0
Ausschnitt für Montage-klammern (mm) L × H	N/A
Max. Wandstärke für Montageklammern (mm)	N/A
Anzahl der benötigten Klammern	N/A
Befestigung (Rückseite)	VESA 100

Stromverbrauch	
Betriebsanzeige	Grüne LED
Energieversorgung	100-240V ACDC active switching; 12V DC-Out
Betriebsspannung (V)	12
Stromverbrauch (W)	15
Stand-By Stromverbrauch (W)	<1

Im Lieferumfang
Netzteil (siehe Stromverbrauch)
Kurzanleitung
Standard-VGA-, USB-(für)Touch-, Audio-Kabel
Touchstift
ABS-Kunststoff Standfuß

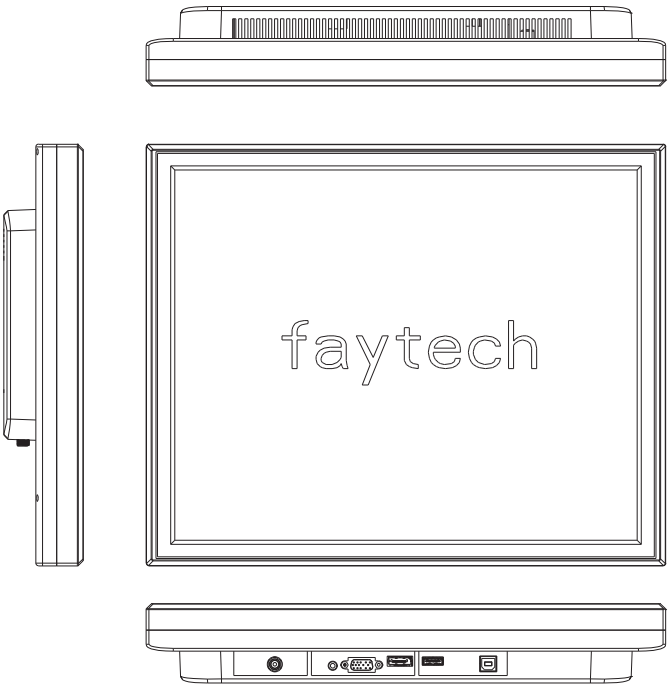

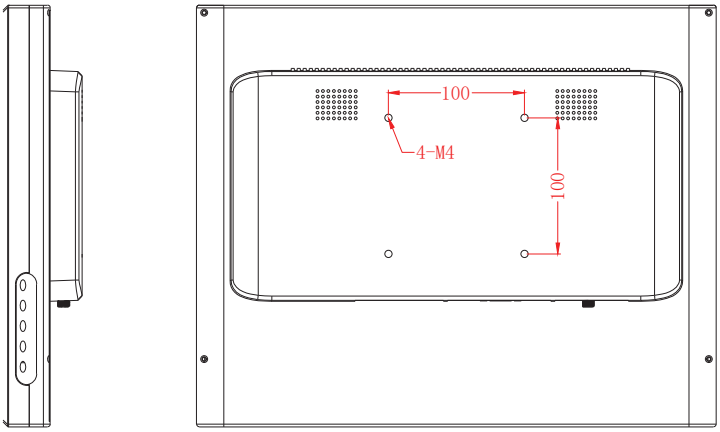

Tolerance: ± 1mm

Irrtümer und technische Änderungen vorbehalten

Hinweise Aktualisierung:

* Nur die neueste Version kann bestellt werden, frühere Versionen dienen nur als historische Referenz.

Version:		**Änderungen:**
v2	-	Umstellung des DVI-D-Anschlusses auf einen DP-Anschluss Entfernen des seriellen Anschlusses (Touch) *(v2-Zeichnung auf der vorherigen Seite)*
v1	-	Erste Version

v1 Zeichnung:

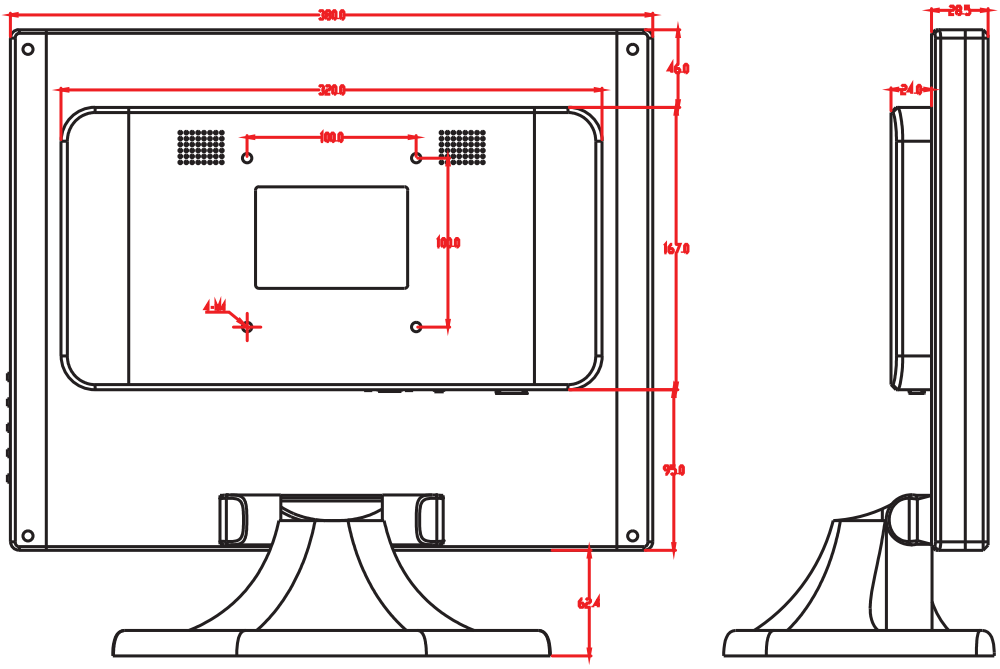

Corporate Headquarters

faytech AG
Bischhäuser Aue 10
37213 Witzenhausen
Germany

support@faytech.de
contact@faytech.de
www.faytech.de

Deutschland: +49 5542 30374 0
China: +86 755 89580612
USA: +1 646 843 0877
Indien: +91 11 49707436
Japan: +81 366 722 920
Korea: +82 10 3479 1815